CATALOGO PARTI DI RICAMBIO
SPARE PARTS CATALOGUE
CATALOGUE DES PIECES DETACHEES
KATALOG FÜR ERSATZTEILE
CATALOGO PIEZAS DE REPUESTO

GAGGIA
MILANO

la Reale

230V - 50 Hz

IT	Italiano
EN	English
FR	Français
DE	Deutsch
ES	Español

EVOCA
GROUP

DOC. NO. **C0113X00**
EDITION 1 2019-03

	IT	EN	FR	DE	ES
	SOMMARIO	**INDEX**	**INDEX**	**VERZEICHNIS**	**INDICE**
Tav. 01	Telaio / Estetica	Frame / aesthetics	Cadre / esthétique	Rahmen / Ästhetik	Marco / estética
Tav. 02	Interfaccia macchina	Machine interface	Interface de la machine	Maschinenschnittstelle	Interfaz de la máquina
Tav. 03	Gruppi caffè/Rubinetteria	Coffee Groups/Taps	Groupes de café/Robinets	Kaffeegruppen/Taps	Grupos de café/Grifos
Tav. 04	Caldaie/Modulo pompa	Boilers/Pump module	Chaudières/Module de pompe	Kessel/Pumpenmodul	Calderas/Mòdulo de bomba
Tav. 05	Circuito Idraulico	Hydraulic System	Circuit hydraulique	Wasser Leitung	Circuito idráulico
Tav. 06	Componenti idraulici	Hydraulic components	Composants hydrauliques	Hydraulische Komponenten	Componentes hidráulicos
Tav. 07	Impianto elettrico	Electric system	Installation électrique	Schaltbrett	Instalacion eléctrica
Tav. 08	Kits macchina	Kits Coffee machine	Kits machine à café	Kit Kaffeemaschine	Kits máquina de café

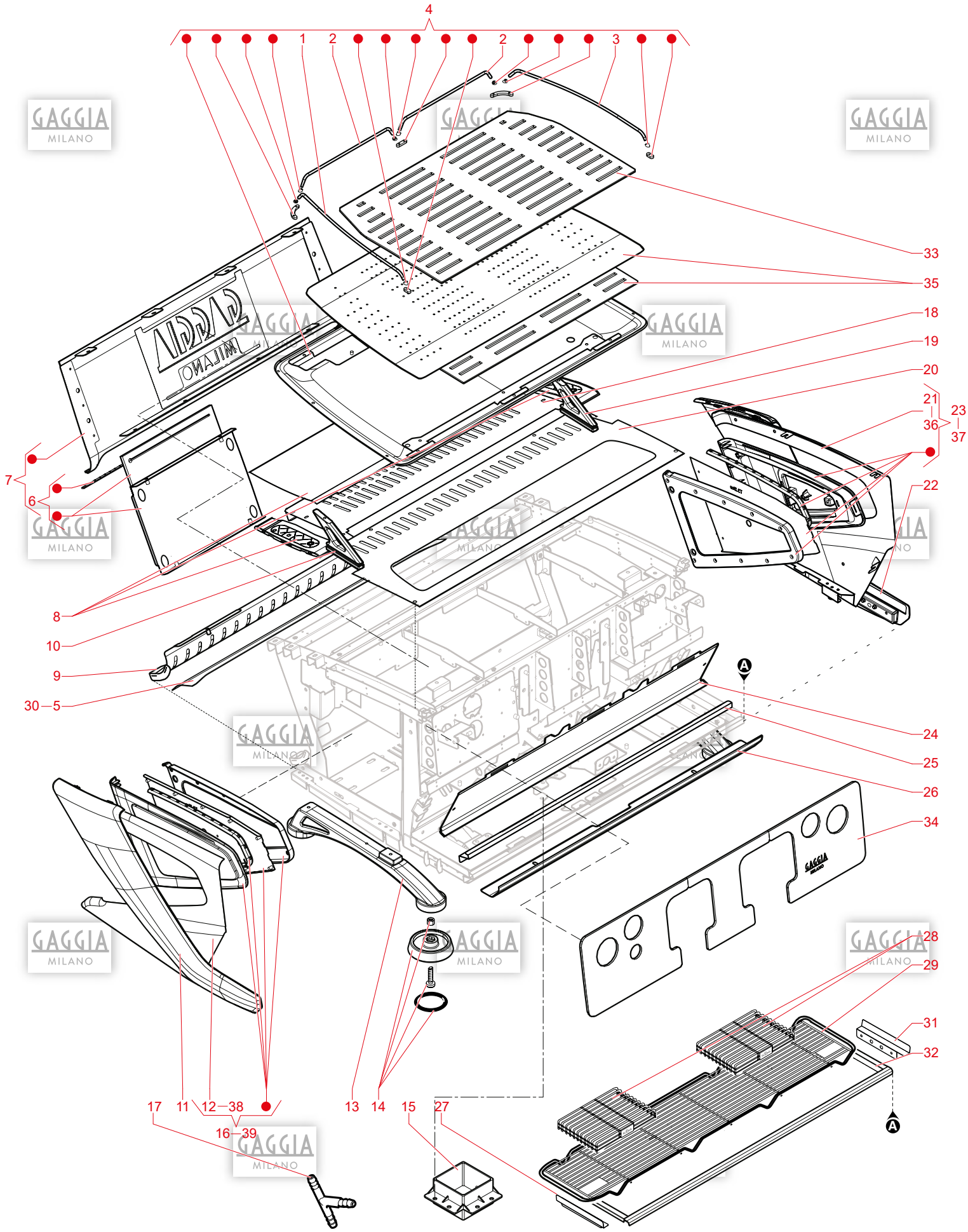
4
1
2
2
3
33
35
18
19
20
21
36
23
37
22
7
6
8
10
9
30
5
24
25
26
34
28
29
31
32
17
11
12
38
16
39
13
14
15
27
A
A

N.POSI	COD	I - DESCRIZIONE	UK - DESCRIPTION	F - DESCRIPTION	D - BEZEICHNUNG	E - DESCRIPCION	NOTE
1	262183	PARATAZZE LATERALE SX	LEFT SIDE CUP COVER	PARE-TASSES LATÉRAL GAUCHE	TASSENHALTER SEITLICH LX	BARANDILLA APOYATAZAS LATERAL IZ	
2	262184	PARATAZZE_POSTERIORE SX	LEFT REAR_CUP COVER	PARE-TASSES_ARRIÈRE GCHE	TASSENHALTER_HINTEN LX	BARANDILLA APOYATAZAS_TRASERA IZ	
3	262182	PARATAZZE LATERALE DX	RIGHT SIDE CUP COVER	PARE-TASSES LATÉRAL DROIT	TASSENHALTER SEITLICH RX	BARANDILLA APOYATAZAS LATERAL DC	
4	262302	ASS. VASSOIO CON SPONDINE	TRAY ASS. WITH SIDE PANELS	GR. PLATEAU AVEC BORDS	BAUGR. TROPFSCHALE MIT WÄNDEN	CONJ. BANDEJA CON LATERALES	
5	262313	FASCIA INFERIORE -ANTRACITE-	LOWER BAND -ANTHRACITE-	BANDE INFÉRIEURE -ANTHRACITE-	BAND UNTEN -ANTHRAZIT-	BANDA INFERIOR -ANTRACITA-	
6	262310	ASS. LOGO PLEXIGLASS CON LED	PLEXIGLASS LOGO ASS. WITH LED	GR. LOGO PLEXIGLAS AVEC LED	BAUGR. LOGO PLEXIGLAS MIT LED	CONJ. LOGOTIPO PLEXIGLÁS CON LED	
7	262312	PANNELLO POSTERIORE	REAR PANEL	PANNEAU ARRIÈRE	RÜCKWAND	PANEL TRASERO	
8	262304	ASS. FASCIA TOP POSTERIORE	REAR TOP BAND ASS.	GR. BANDE PLAN ARRIÈRE	BAUGR. BAND OBEN HINTEN	CONJ. BANDA TOP TRASERA	
9	262311	GRIGLIA POSTERIORE	REAR RACK	GRILLE ARRIÈRE	GITTER HINTEN	REJILLA TRASERA	
10	262062	SUPPORTO VASSOIO -SX-	TRAY SUPPORT - LH -	SUPPORT PLATEAU -GCHE-	HALTERUNG TROPFSCHALE -LX-	SOPORTE BANDEJA -IZQ-	
11	262301	ASS. FASCIA SINISTRA	LEFT BAND ASS.	GR. BANDE DE GAUCHE	BAUGR. BAND LINKS	CONJ. BANDA IZQUIERDA	
12	262326	COPRIFIANCO SINISTRO -ANTRACITE-	LEFT SIDE COVER -ANTHRACITE-	COUVRE-JOUE LATÉRALE GAUCHE -ANT	ABDECKUNG SEITENTEIL LINKS -ANTH	CUBRECOSTADO IZQUIERDO -ANTRACIT	
13	262063	GAMBA -DX/SX-	LEG -RH/LH-	PIED -DRTE/GCHE-	STELLFUSS -RX/LX-	PATA -DCHA/IZQ-	
14	262213	PIEDINO	FOOT	PIED	STELLFUSS	PIE	
15	262113	VASCHETTA SCARICO	DISCAHRGE TRAY	CUVE ÉVACUATION	AUFFANGWANNE ABLAUF	CUBETA DESCARGA	
16	262327	ASS. FIANCO SINISTRO -ANTRACITE-	LEFT SIDE ASS. -ANTHRACITE-	GR. JOUE LATÉRALE GAUCHE -ANTHRA	BAUGR. SEITENTEIL LINKS -ANTHRAZ	CONJ. COSTADO IZQUIERDO -ANTRACI	
17	262117	RACCORDO T	T-SHAPED FITTING	RACCORD EN T	VERSCHRAUBUNG T	RACOR T	
18	262067	GRIGLIA SUPERIORE POSTERIORE	REAR UPPER GRILLE	GRILLE SUPÉRIEURE ARRIÈRE	OBERES GITTER HINTEN	REJILLA SUPERIOR TRASERA	
19	262061	SUPPORTO VASSOIO -DX-	TRAY SUPPORT - RH -	SUPPORT PLATEAU -DRTE-	HALTERUNG TROPFSCHALE -RX-	SOPORTE BANDEJA -DCHA-	
20	262066	GRIGLIA SUPERIORE ANTERIORE	FRONT UPPER GRILLE	GRILLE SUPÉRIEURE AVANT	OBERES GITTER VORNE	REJILLA SUPERIOR DELANTERA	
21	262324	COPRIFIANCO DESTRO -ANTRACITE-	RIGHT SIDE COVER -ANTHRACITE-	COUVRE-JOUE LATÉRALE DROITE -ANT	ABDECKUNG SEITENTEIL RECHTS -ANT	CUBRECOSTADO DERECHO -ANTRACITA-	
22	262300	ASS. FASCIA DESTRA	RIGHT BAND ASS.	GR. BANDE DE DROITE	BAUGR. BAND RECHTS	CONJ. BANDA DERECHA	
23	262325	ASS. FIANCO DESTRO -ANTRACITE-	RIGHT SIDE ASS. -ANTHRACITE-	GR. JOUE LATÉRALE DROITE -ANTHRA	BAUGR. SEITENTEIL RECHTS -ANTHRA	CONJ. COSTADO DERECHO -ANTRACITA	
24	262068	FRONTALE INFERIORE	LOWER FRONT PLATE	PANNEAU FRONTAL INFÉRIEUR	FRONTKLAPPE UNTEN	FRONTAL INFERIOR	
25	262064	PROTEZIONE ANTERIORE BASSA INTER	INTERNAL LOW FRONT PROTECTION	PROTECTION AVANT BASSE INTERNE	SCHUTZVORRICHTUNG VORNE NIEDRIG	PROTECCIÓN DELANTERA BAJA INTERN	
26	262065	PROTEZIONE ANTERIORE BASSA	LOW FRONT PROTECTION	PROTECTION AVANT BASSE	SCHUTZVORRICHTUNG VORNE NIEDRIG	PROTECCIÓN DELANTERA BAJA	
27	262070	PROTEZIONE ANTIGRAFFIO BACINELLA	BASIN ANTI-SCRATCH PROTECTION -L	PROTECTION ANTI-RAYURES CUVE -GC	VORRICHTUNG KRATZSCHUTZ SCHALE -	PROTECCIÓN ANTIARAÑAZOS CUBETA -	
28	262073	GRIGLIA SCIVOLO	CHUTE GRILLE	GRILLE GLISSOIRE	GITTER SCHACHT	REJILLA RAMPA	
29	262074	GRIGLIA BACINELLA	BASIN GRILLE	GRILLE CUVE	GITTER SCHALE	REJILLA CUBETA	
30	262318	FASCIA INFERIORE -BIANCO-	LOWER BAND -WHITE-	BANDE INFÉRIEURE -BLANCHE-	BAND UNTEN -WEISS-	BANDA INFERIOR -BLANCA-	
31	262071	PROTEZIONE ANTIGRAFFIO BACINELLA	BASIN ANTI-SCRATCH PROTECTION -R	PROTECTION ANTI-RAYURES CUVE -DR	VORRICHTUNG KRATZSCHUTZ SCHALE -	PROTECCIÓN ANTIARAÑAZOS CUBETA -	
32	262069	VASCA BACINELLA	BASIN TANK	CUVE	WANNE SCHALE	CUBETA	
33	262317	TAPPETINO PER SCALDATAZZE	PAD FOR CUP WARMER	TAPIS POUR CHAUFFE-TASSES	AUFLAGE FÜR TASSENWÄRMER	ALFOMBRILLA PARA CALIENTATAZAS	
34	262299	ASS. LAMIERA CON VETRI INTERFACC	SHEET ASS. WITH INTERFACE GLASS-	GR. TÔLE AVEC VITRES INTERFACE-2	BAUGR. BLECH MIT GLASFENSTER SCH	CONJ. CHAPA CON CRISTALES INTERF	
35	262303	ASS. SCALDATAZZE	CUP WARMER ASS.	GR. CHAUFFE-TASSES	BAUGR. TASSENWÄRMER	CONJ. CALIENTATAZAS	
36	262211	COPRIFIANCO DESTRO	RIGHT SIDE COVER	COUVRE-JOUE LATÉRALE DROITE	ABDECKUNG SEITENTEIL RECHTS	CUBRECOSTADO DERECHO	
37	262308	ASS. FIANCO DESTRO -BIANCO-	RIGHT SIDE ASS. -WHITE-	GR. JOUE LATÉRALE DROITE -BLANCH	BAUGR. SEITENTEIL RECHTS -WEISS-	CONJ. COSTADO DERECHO -BLANCO-	
38	262212	COPRIFIANCO SINISTRO	LEFT SIDE COVER	COUVRE-JOUE LATÉRALE GAUCHE	ABDECKUNG SEITENTEIL LINKS	CUBRECOSTADO IZQUIERDO	
39	262309	ASS. FIANCO SINISTRO -BIANCO-	LEFT SIDE ASS. -WHITE-	GR. JOUE LATÉRALE GAUCHE -BLANCH	BAUGR. SEITENTEIL LINKS -WEISS-	CONJ. COSTADO IZQUIERDO -BLANCO-	

© by GaggiaMilano, a company of EVOCA Group - GAGGIO MONTANO

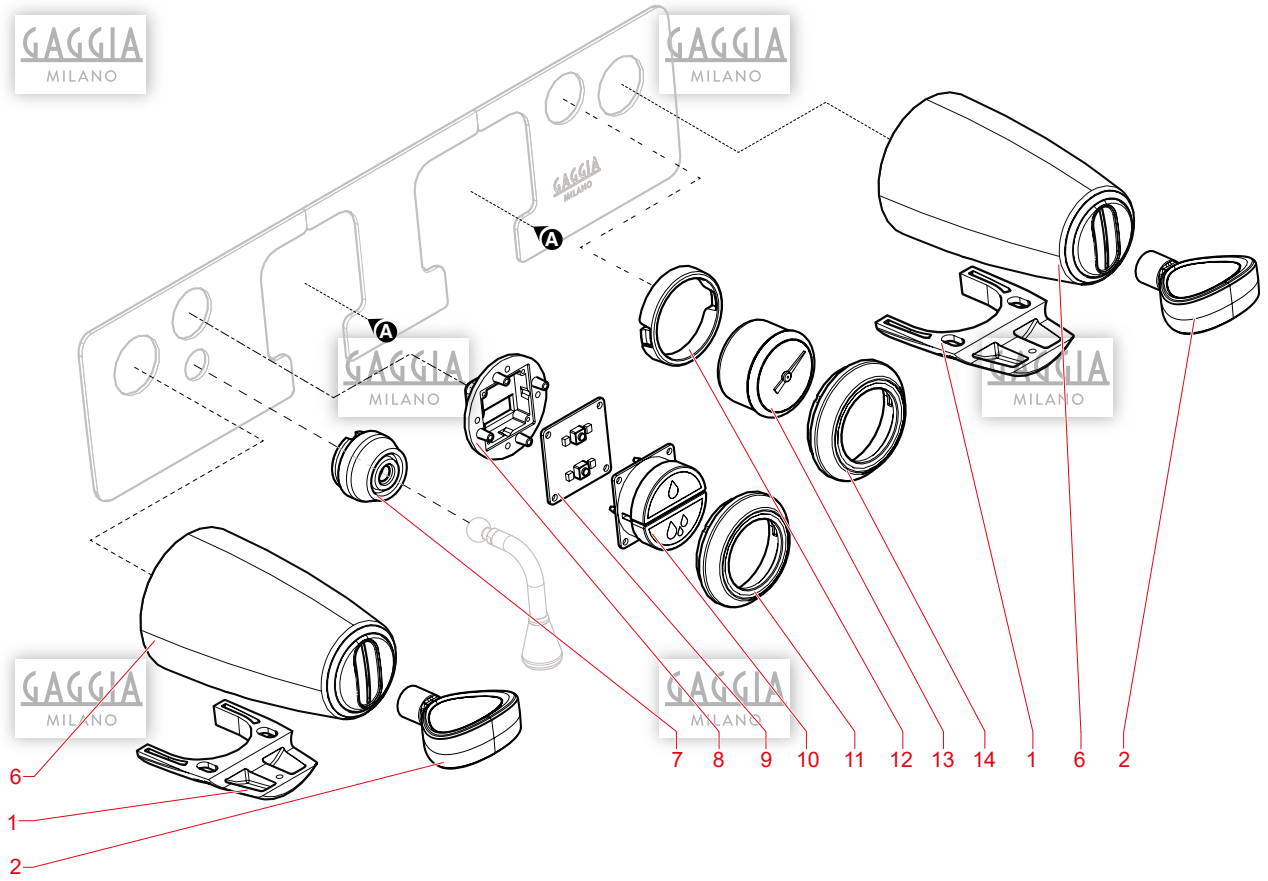
A
A
7
8
9
10
11
12
13
14
1
6
2
6
1
2

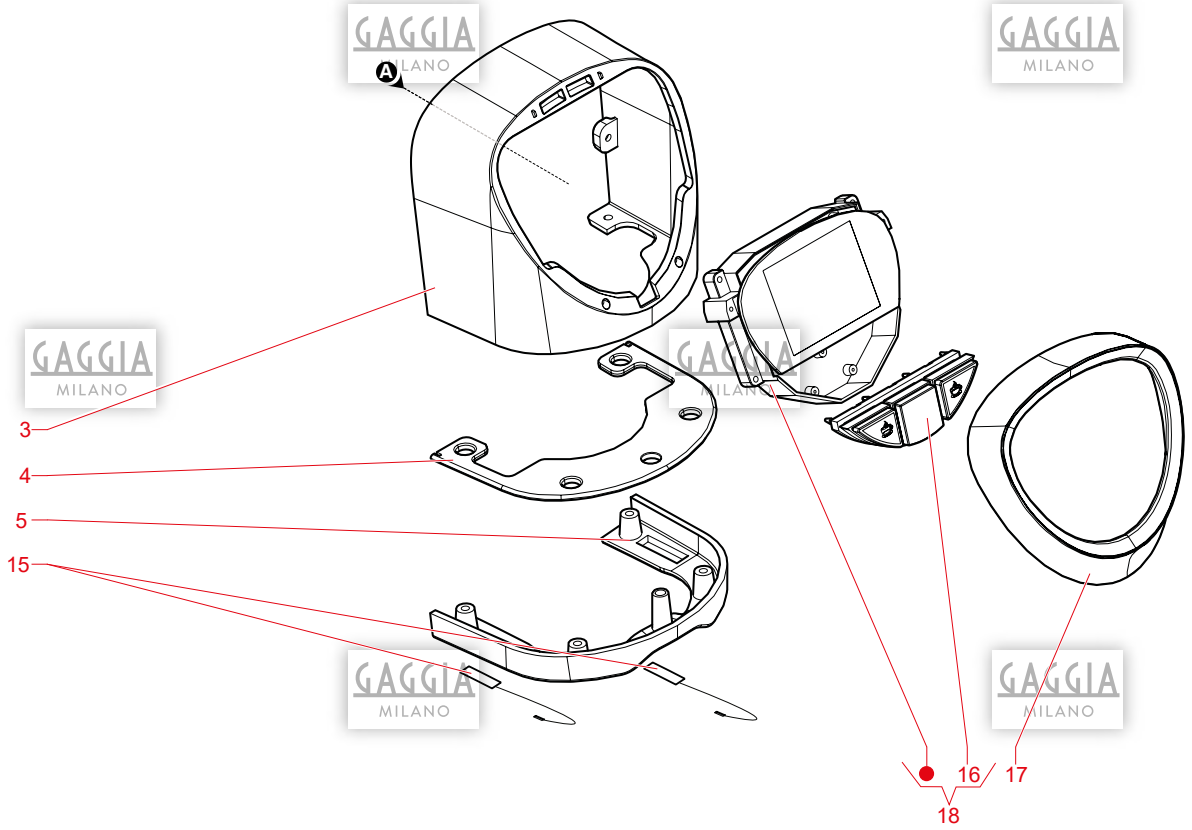
A
3
4
5
15
16
17
18

N.POSI	COD	I - DESCRIZIONE	UK - DESCRIPTION	F - DESCRIPTION	D - BEZEICHNUNG	E - DESCRIPCION	NOTE
1	262209	STAFFA COPRIRUBINETTO	TAP COVER BRACKET	SUPPORT COUVRE-ROBINET	HALTERUNG ABDECKUNG HAHN	BRIDA CUBREGRIFO	
2	262298	ASS. LEVA VAPORE	STEAM LEVER ASS.	GR. LEVIER VAPEUR	BAUGR. DAMPFHEBEL	CONJ. PALANCA VAPOR	
3	262297	ASS. COPRIGRUPPO CON GUARNIZIONE	GROUP COVER ASS. WITH SEAL	GR. COUVRE-GROUPE AVEC JOINT	BAUGR. GRUPPEN-ABDECKUNG MIT DIC	CONJ. CUBREGRUPO CON JUNTA	
4	262054	INSERTO COPRIGRUPPO	GROUP COVER INSERT	INSERT COUVRE-GROUPE	EINSATZ GRUPPEN-ABDECKUNG	INSERTO CUBREGRUPO	
5	262316	COPRIGRUPPO	GROUP COVER	COUVRE-GROUPE	GRUPPEN-ABDECKUNG	CUBREGRUPO	
6	262307	ASS. COPRIRUBINETTO	TAP COVER ASS.	GR. COUVRE-ROBINET	BAUGR. ABDECKUNG HAHN	CONJ. CUBREGRIFO	
7	262058	GUAINA ACQUA	WATER SLEEVING	GAINE EAU	DICHTUNG WASSER	REVESTIMIENTO AGUA	
8	262056	CUSTODIA SCHEDA	CARD CASE	PROTECTION CARTE	KARTEN-HÜLLE	PROTECCIÓN TARJETA	
9	262314	PCB TASTI ACQUA	WATER KEY PCB	PCB TOUCHES EAU	PCB WASSER-TASTEN	PCB BOTONES AGUA	
10	262057	TASTI ACQUA	WATER KEYS	TOUCHES EAU	WASSER-TASTEN	BOTONES AGUA	
11	262055	CORNICE TASTI ACQUA	WATER KEY FRAME	CADRE TOUCHES EAU	RAHMEN WASSER-TASTEN	MARCO BOTONES AGUA	
12	262060	GHIERA BLOCCAGGIO MANOMETRO	PRESSURE GAUGE LOCKING RING NUT	FRETTE BLOCAGE MANOMÈTRE	KLEMMRING MANOMETER	ABRAZADERA BLOQUEO MANÓMETRO	
13	262122	MANOMETRO 0/16 CON GHIERA	PRESSURE GAUGE 0/16 WITH RING NU	MANOMÈTRE 0/16 AVEC FRETTE	MANOMETER 0/16 MIT RING	MANÓMETRO 0/16 CON ABRAZADERA	
14	262059	CORNICE MANOMETRO	PRESSURE GAUGE FRAME	CADRE MANOMÈTRE	RAHMEN MANOMETER	MARCO MANÓMETRO	
15	262319	LUCE LED 5500K	LIGHT LED 5500K	LED 5500K	LED 5500K	LED 5500K	
16	262293	ASSIEME PULSANTI SELEZIONE	KIT SELECTION BUTTONS	KIT TOUCHE DE SÉLECTION	KIT AUSWAHLTASTE	KIT BOTON DE SELECCION	
17	262053	CORNICE COPRIGRUPPO	GROUP COVER FRAME	CADRE COUVRE-GROUPE	RAHMEN GRUPPEN-ABDECKUNG	MARCO CUBREGRUPO	
18	262181	ASS. DISPLAY E PULSANTIERA	DISPLAY AND KEYPAD ASSY.	GR. AFFICHEUR ET CLAVIER	BAUGR. DISPLAY UND DRUCKTASTENLE	CONJ. DISPLAY Y BOTONERA	

© by GaggiaMilano, a company of EVOCA Group - GAGGIO MONTANO

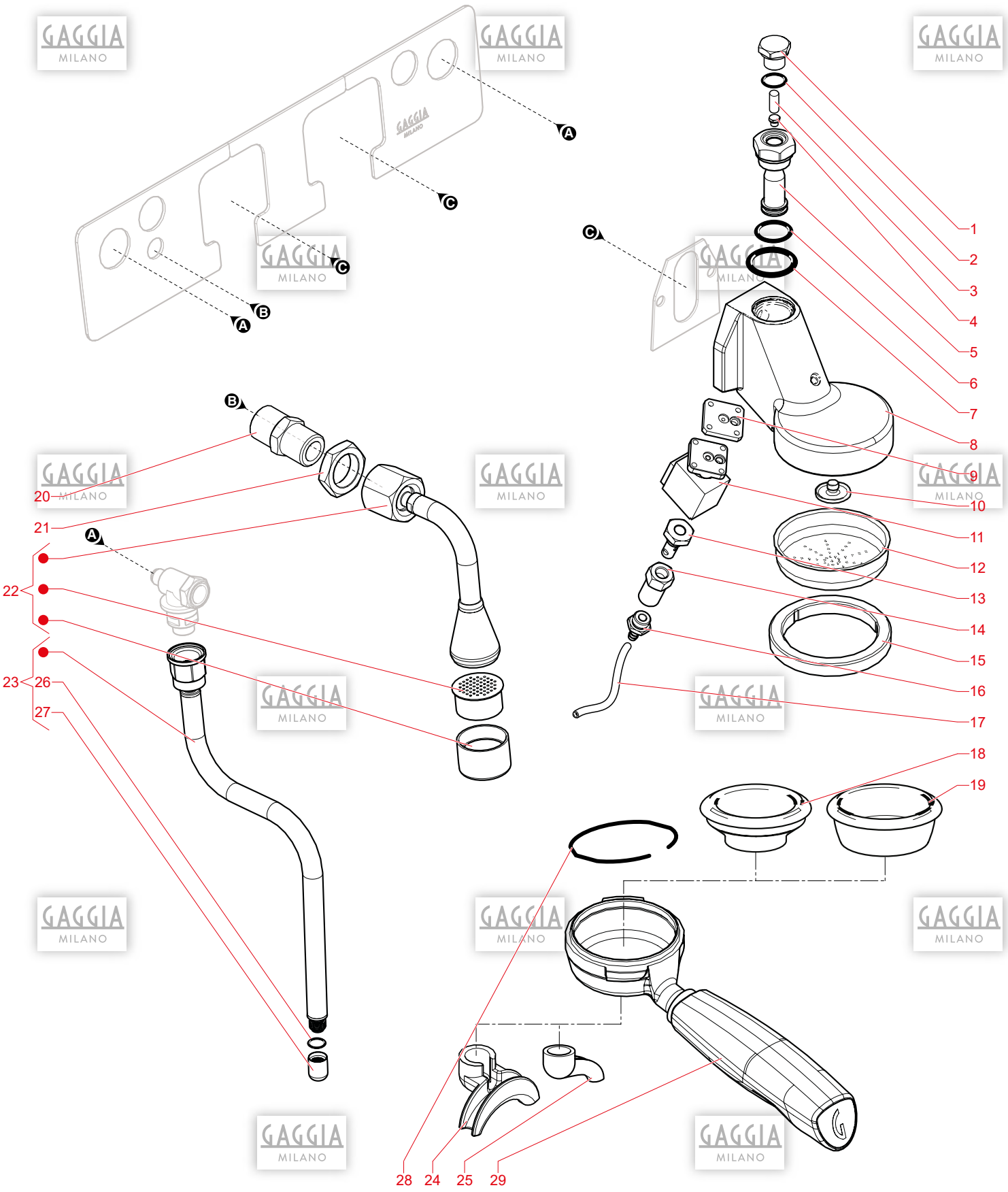

© by GaggiaMilano, a company of EVOCA Group - GAGGIO MONTANO

C0113X00	03	2019-03	la Reale

N.POSI	COD	I - DESCRIZIONE	UK - DESCRIPTION	F - DESCRIPTION	D - BEZEICHNUNG	E - DESCRIPCION	NOTE
1	262186	TAPPO CHIUSURA	CLOSING CAP	BOUCHON FERMETURE	VERSCHLUSSDECKEL	TAPÓN CIERRE	
2	262187	GUARNIZIONE TAPPO GRUPPO	GROUP CAP SEAL	JOINT BOUCHON GROUPE	DICHTUNG DECKEL GRUPPE	JUNTA TAPÓN GRUPO	
3	262188	FILTRINO GIGLER	GIGLER FILTER	FILTRE GIGLEUR	KLEINER FILTER GIGLER	FILTRO GIGLER	
4	262189	GIGLER GRUPPO D.0.8	GROUP GIGLE D.0.8	GIGLEUR GROUPE D.0.8	GIGLER GRUPPE D.0.8	GIGLER GRUPO D.0.8	
5	262190	FUNGO GRUPPO	GROUP PUSHBUTTON	COUP-DE-POING GROUPE	PILZ GRUPPE	SETA GRUPO	
6	262191	GUARNIZIONE OR FUNGO Ø26X3,53	PUSHBUTTON OR Ø26X3.53	JOINT OR COUP-DE-POING Ø26X3,53	DICHTUNG ODER PILZ Ø26X3,53	JUNTA TÓRICA SETA Ø26X3,53	
7	262192	GUARNIZIONE FUNGO	PUSHBUTTON SEAL	JOINT COUP-DE-POING	DICHTUNG PILZ	JUNTA SETA	
8	262185	GRUPPO EROGAZIONE CROMATO	CHROMED DISPENSING UNIT	GROUPE DISTRIBUTION CHROMÉE	BRÜHGRUPPE VERCHROMT	GRUPO DE EROGACIÓN CROMADO	
9	262199	DISTANZIALE TEFLON EV. GRUPPO	GROUP SOL.VALVE TEFLON SPACER	ENTRETOISE TÉFLON EV. GROUPE	TEFLON-ABSTANDSHALTER EV. GRUPPE	SEPARADOR TEFLÓN EV. GRUPO	
10	262193	DIFFUSORE GRUPPO	GROUP DIFFUSER	DIFFUSEUR GROUPE	DIFFUSOR GRUPPE	DIFUSOR GRUPO	
11	262198	ELETTROVALVOLA GRUPPO 3 VIE 230V	3-WAY 230 V GROUP SOLENOID VALVE	ÉLECTROVANNE GROUPE 3 VOIES 230V	GRUPPE 3-WEGE MAGNETVENTIL 230V	ELECTROVÁLVULA GRUPO 3 VÍAS 230V	
12	262194	DOCCETTA GRUPPO	GROUP OUTLET	DOUCHE GROUPE	HANDBRAUSE GRUPPE	DUCHA GRUPO	
13	262197	DIVISORE GETTO GRUPPO	GROUP JET DIVIDER	DIVISEUR JET GROUPE	STRAHLTEILERGRUPPE	DIVISOR CHORRO GRUPO	
14	262196	DADO SCARICO CROMATO H.41	CHROMED DISCHARGE NUT H. 41	ÉCROU ÉVACUATION CHROMÉ H.41	ABLAUFMUTTER VERCHROMT H.41	TUERCA DESCARGA CROMADA H.41	
15	262195	GUARNIZIONE SOTTOCOPPA	SKID PAN SEAL	JOINT SOUS COUPE	UNTERDECKELDICHTUNG	JUNTA SOPORTE DEL FILTRO	
16	262200	PORTAGOMMA 3/8	HOSE HOLDER 3/8	PORTE-CAOUTCHOUC 3/8	SCHLAUCHVERBINDER 3/8	PORTACAUCHO 3/8	
17	262115	TUBO SILICONE 8X12 NERO	8X12 BLACK SILICONE HOSE	TUBE EN SILICONE 8X12 NOIR	SILIKONSCHLAUCH 8X12 SCHWARZ	TUBO SILICONA 8X12 NEGRO	
18	262219	FILTRO 1TZ	1TZ FILTER	FILTRE 1TZ	FILTER 1TS	FILTRO 1TZ	
19	262220	FILTRO 2TZ	2TZ FILTER	FILTRE 2TZ	FILTER 2TS	FILTRO 2TZ	
20	262099	RIDUZIONE ES20 1/4-3/8 M-M	REDUCTION ES20 1/4-3/8 M-M	RÉDUCTION HEX.20 1/4-3/8 M-M	REDUZIERUNG ES20 1/4-3/8 M-M	REDUCCIÓN ES20 1/4-3/8 M-M	
21	262082	CONTRODADO NICHELATO 3/8 SP.6MM	NICKEL-PLATED NUT SUPPORT 3/8 TH	CONTRE-ECROU NICKELÉ 3/8 ÉP.6MM	VERNICKELTE KONTERMUTTER 3/8 SP.	CONTRATUERCA NIQUELADA 3/8 ESP.6	
22	262225	ASS. TUBO ACQUA	WATER HOSE ASS.	GR. TUBE EAU	BAUGR. WASSERSCHLAUCH	CONJ. TUBO AGUA	
23	262226	ASS. LANCIA VAPORE	STEAM WAND ASS.	GR. LANCE VAPEUR	BAUGR. DAMPFLANZE	CONJ. LANZA VAPOR	
24	262126	BECCUCCIO 2 VIE	2-WAY SPOUT	BEC 2 VOIES	AUSLAUF 2-WEGE	CAÑO 2 VÍAS	
25	262127	BECCUCCIO 1 VIA CURVO APERTO	OPEN BENT 1-WAY SPOUT	BEC 1 VOIR BOMBÉ OUVERT	AUSLAUF 1-WEG GEKRÜMMT OFFEN	CAÑO 1 VÍA CURVADA ABIERTA	
26	262323	OR UGELLO LANCIA VAPORE	STEAM WAND NOZZLE OR	OR BUSE LANCE VAPEUR	OR DÜSE DAMPFLANZE	JUNTA TÓRICA BOQUILLA LANZA VAPO	
27	262322	UGELLO LANCIA VAPORE	STEAM WAND NOZZLE	BUSE LANCE VAPEUR	DÜSE DAMPFLANZE	BOQUILLA LANZA VAPOR	
28	262320	MOLLA FISSAGGIO FILTRO	FILTER FASTENING SPRING	RESSORT FIXAGE FILTRE	FEDER BEFESTIGUNG FILTER	MUELLE FIJACIÓN FILTRO	
29	262321	ASSIEME PORTAFILTRO	FILTER HOLDER ASSEMBLY	GROUPE PORTE-FILTRE	BAUGRUPPE FILTERHALTER	CONJUNTO PORTAFILTRO	

© by GaggiaMilano, a company of EVOCA Group - GAGGIO MONTANO

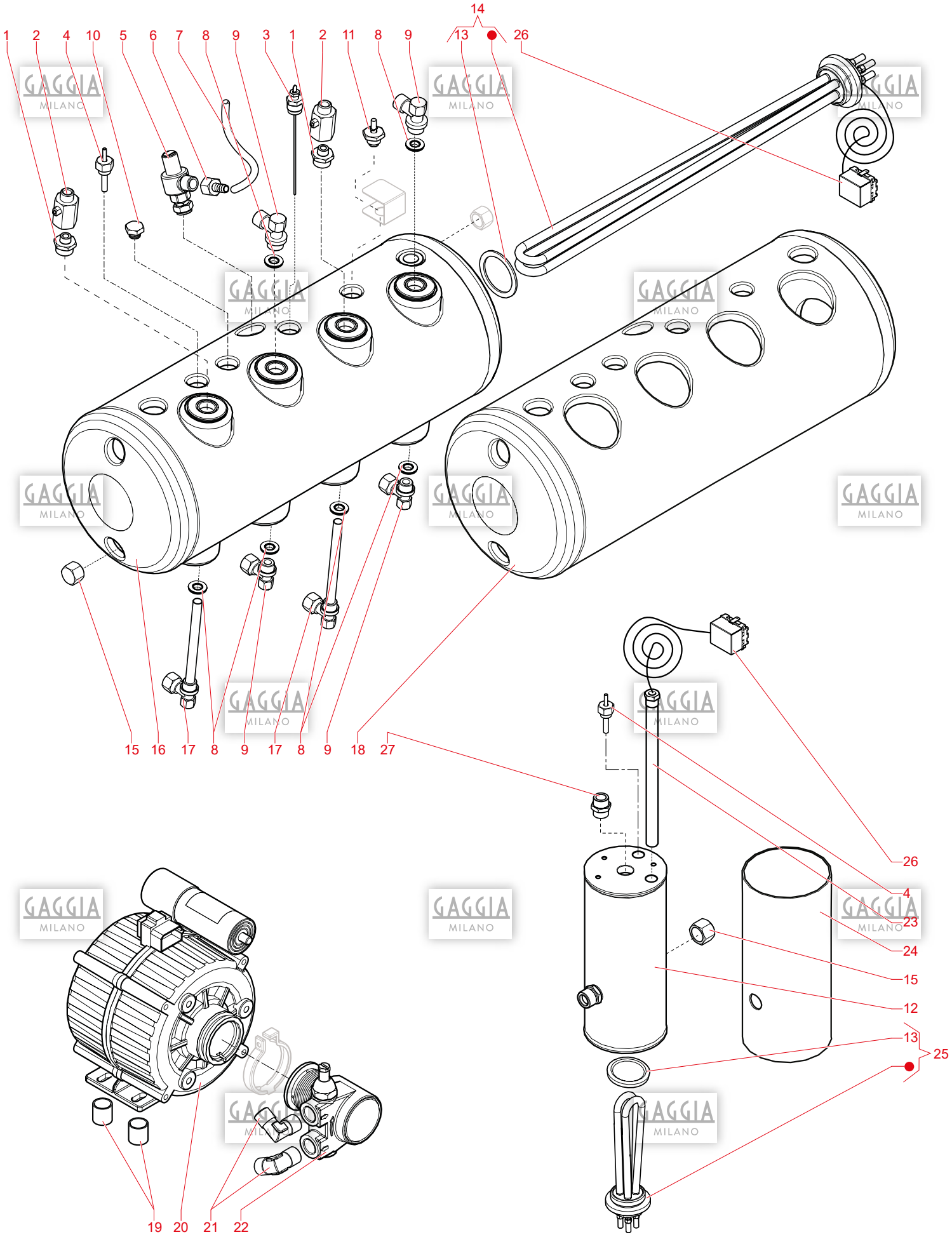
14
1 2 4 10 5 6 7 8 9 3 1 2 11 8 9 13 26
15 16 17 8 9 17 8 9 18 27
26
4
23
24
15
12
13
25
19 20 21 22

N.POSI	COD	I - DESCRIZIONE	UK - DESCRIPTION	F - DESCRIPTION	D - BEZEICHNUNG	E - DESCRIPCION	NOTE
1	262101	RIDUZIONE 1/2-1/4 M-M	REDUCTION 1/2-1/4 M-M	RÉDUCTION 1/2-1/4 M-M	REDUZIERUNG 1/2-1/4 M-M	REDUCCIÓN 1/2-1/4 M-M	
2	262084	RUBINETTO A SFERA MINI 1/4 M-F	MINI BALL TAP 1/4 M-F	ROBINET À BILLE MINI 1/4 M-F	KUGELHAHN MINI 1/4 M-F	GRIFO DE BOLA MINI 1/4 M-H	
3	262120	SONDA AUTOLIVELLO	LEVEL PROBE	SONDE DE NIVEAU	SONDE SELBSTNIVELLIEREND	SONDA AUTONIVEL	
4	262121	SONDA TEMPERATURA INOX	STAINLESS STEEL TEMPERATURE PROB	SONDE DE TEMPÉRATURE INOX	TEMPERATURSENSOR INOX	SONDA TEMPERATURA INOX	
5	262108	VALVOLA SICUREZZA 3/8	SAFETY VALVE 3/8	SOUPAPE SÉCURITÉ 3/8	SICHERHEITSVENTIL 3/8	VÁLVULA SEGURIDAD 3/8	
6	262103	PORTAGOMMA F 1/2 FORO 12	HOSE HOLDER F 1/2 HOLE 12	PORTE-CAOUTCHOUC F 1/2 TROU 12	SCHLAUCHVERBINDER F 1/2 BOHRUNG	PORTACAUCHO H 1/2 ORIFICIO 12	
7	262116	TUBO SILICONE 9X12	9X12 SILICONE HOSE	TUBE EN SILICONE 9X12	SILIKONSCHLAUCH 9X12	TUBO SILICONA 9X12	
8	262079	GUARNIZIONE CON INSERTO 21X26X3,	SEAL WITH INSERT 21X26X3.2	JOINT AVEC INSERT 21X26X3,2	DICHTUNG MIT EINSATZ 21X26X3,2	BURLETE CON INSERTO 21X26X3,2	
9	262087	“RACCORDO “”L”” 1/2 M-M SUP.”	L-SHAPED FITTING 1/2 M-M TOP	“RACCORD EN “”L”” 1/2 M-M SUP.”	“VERSCHRAUBUNG “”L”” 1/2 M-M HALT.”	“RACOR “”L”” 1/2 M-M SUP.”	
10	262104	TAPPO 1/4 M	CAP 1/4 M	BOUCHON 1/4 M	DECKEL 1/4 M	TAPÓN 1/4 M	
11	262107	VALVOLA DEPRESSIONE CALDAIA	BOILER VALVE	SOUPAPE DÉPRESSION CHAUDIÈRE	UNTERDRUCKVENTIL KESSEL	VÁLVULA DESPRESURIZACIÓN CALDERA	
12	262157	CALDAIA LT.0,7 - D.76	BOILER LT.0.7 - D.76	CHAUDIÈRE 0,7 LITRES - D.76	KESSEL L 0,7 - D.76	CALDERA LT.0,7 - D.76	
13	262201	GUARNIZIONE	SEAL	JOINT	DICHTUNG	JUNTA	
14	262306	ASS. RESISTENZA CALDAIA VAPORE	STEAM BOILER HEATING ELEMENT ASS	GR. RÉSISTANCE CHAUDIÈRE VAPEUR	BAUGR. DAMPFKESSELWIDERSTAND	CONJ. RESISTENCIA CALDERA VAPOR	
15	262105	TAPPO 3/8 F	CAP 3/8 F	BOUCHON 3/8 F	DECKEL 3/8 F	TAPÓN 3/8 H	
16	262156	CALDAIA 2GR (10) Ø160/4 SCAMB(54	BOILER 2GR (10) Ø160/4 EXCH.(54X	CHAUDIÈRE 2GR (10) Ø160/4 ÉCHANG	KESSEL 2GR (10) Ø160/4 WECHL(54X	CALDERA 2GR (10) Ø160/4 INTERC(5	
17	262158	INIETTORE+RACC. 1/2 M-M L=170	INJECTOR+FITT. 1/2 M-M L=170	INJECTEUR+RACC. 1/2 M-M L=170	INJEKTOR+ANSCHL. 1/2 M-M L=170	INYECTOR+RAC. 1/2 M-M L=170	
18	262112	COPERTURA ISOLANTE 566X460 SP.10	COVER INSULATION 566X460 TH.10	CARTER D¿ISOLATION 566X460 ÉP.10	ISOLIERENDE ABDECKUNG 566X460 SP	CUBIERTA AISLANTE 566X460 ESP.10	
19	262118	ANTIVIBRAZIONE 20X20	ANTI-VIBRATION 20X20	ANTI-VIBRATION 20X20	ANTIVIBRATIONSVORRICHTUNG 20X20	ANTIVIBRACIÓN 20X20	
20	262130	MOTORE 92/GIU 180W 230V	MOTOR 92/GIU 180W 230V	MOTEUR 92/GIU 180W 230V	MOTOR 92/GIU 180W 230V	MOTOR 92/GIU 180W 230V	
21	262086	“RACCORDO “”L”” 3/8 M-M GIALLO”	L-SHAPED FITTING 3/8 M-M YELLOW	“RACCORD EN “”L”” 3/8 M-M JEUNE”	“VERSCHRAUBUNG “”L”” 3/8 M-M GELB”	“RACOR “”L”” 3/8 M-M AMARILLO”	
22	262131	POMPA MOD. 150 LT/H NSF	PUMP MOD. 150 LT/H NSF	POMPE MOD. 150 LT/H NSF	PUMPE MOD. 150 LT/H NSF	BOMBA MOD. 150 LT/H NSF	
23	262081	PORTASONDA D.9 L=147	PROBE HOLDER D.9 L=147	PORTE-SONDE D.9 L=147	SENSORHALTER D.9 L=147	PORTASONDA D.9 L=147	
24	262111	COPERTURA ISOLANTE 298X180 SP.7	INSULATING COVER 298X180 TH.7	CARTER D¿ISOLATION 298X180 ÉP.7	ISOLIERENDE ABDECKUNG 298X180 SP	CUBIERTA AISLANTE 298X180 ESP.7	
25	262305	ASS. RESISTENZA CALDAIA CAFFE'	COFFEE BOILER HEATING ELEMENT AS	GR. RÉSISTANCE CHAUDIÈRE CAFÉ	BAUGR. KAFFEEKESSELHEIZUNG	CONJ. RESISTENCIA CALDERA CAFÉ	
26	262134	TERMOSTATO DPL MR TF 155C	THERMOSTAT DPL MR TF 155C	THERMOSTAT DPL MR TF 155C	THERMOSTAT DPL MR TF 155C	TERMOSTATO DPL MR TF 155C	
27	262095	NIPPLO CILINDRICO 3/8M-M	CYLINDRICAL NIPPLE 3/8M-M	NIPPL CYLINDRIQUE 3/8M-M	NIPPEL ZYLINDRISCH 3/8M-M	NIPLE CILÍNDRICO 3/8M-M	

© by GaggiaMilano, a company of EVOCA Group - GAGGIO MONTANO

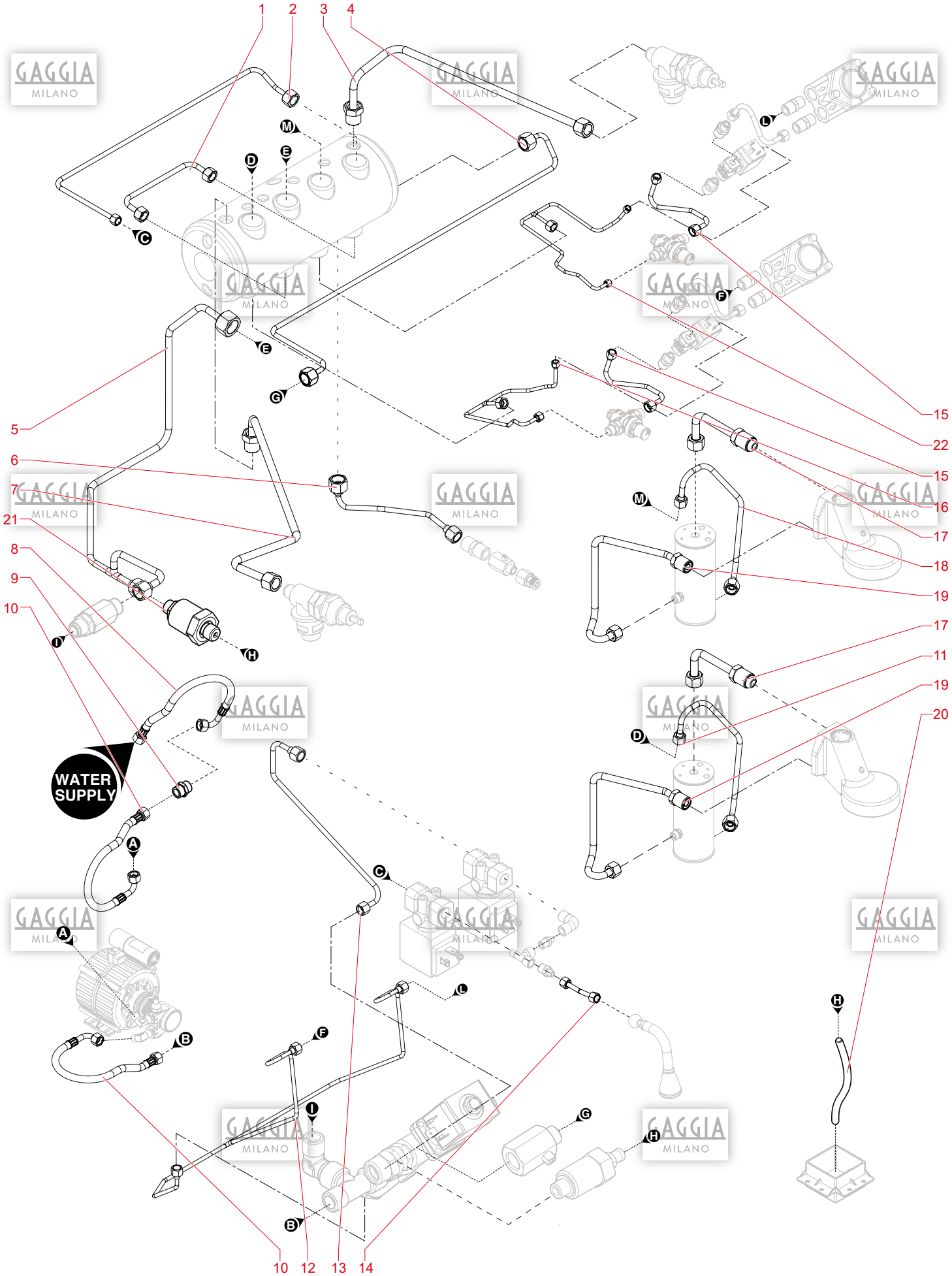
1
2
3
4
5
6
7
21
8
9
10
15
22
15
16
17
18
19
17
11
19
20
WATER SUPPLY
10
12
13
14

N.POSI	COD	I - DESCRIZIONE	UK - DESCRIPTION	F - DESCRIPTION	D - BEZEICHNUNG	E - DESCRIPCION	NOTE
1	262176	TUBO CU 10 XTCI-PR INF SCAMB	HOSE CU 10 PR LOW. EXCHAN. T2	TUBE CU 10 -PR INF ÉCHANGEUR T2	SCHLAUCH CU 10 -PR INF SCAMB	TUBO CU 10-PR INF INTERC T2	
2	262354	TUBO RAME D.8 DA SCAMBIATORE A					
3	262165	TUBO CU 8 DA CALDAIA ¿ VAPORE SX	HOSE CU 8 FROM BOILER ¿ LH STEAM	TUBE CU 8 CHAUDIÈRE - VAPEUR GCH	SCHLAUCH CU 8 FÜR KESSEL ¿ DAMPF	TUBO CU 8 DE CALDERA-VAPOR IZQ-2	
4	262163	TUBO CU 6 DA CALDAIA ¿ MASSELLO	HOSE CU 6 FROM BOILER ¿ HARDWOOD	TUBE CU 6 CHAUDIÈRE - MASSIF - 2	SCHLAUCH CU 6 FÜR KESSEL ¿ MASSI	TUBO CU 6 DE CALDERA-BLOQUE-2G-	
5	262166	TUBO CU 8 DA RACCORDO T ¿ MASSEL	HOSE CU 8 FROM T FITTING ¿ HARDW	TUBE CU 8 RACCORD T - MASSIF - É	SCHLAUCH CU 8 FÜR T-VERBINDER ¿	TUBO CU 8 DE RACOR T-BLOQUE-INTE	
6	262159	TUBO CU 6 DA CALDAIA ¿ VASCHETTA	HOSE CU 6 FROM BOILER ¿ TANK ¿ 2	TUBE CU 6 CHAUDIÈRE - CUVE - 2G	SCHLAUCH CU 6 FÜR KESSEL ¿ WANNE	TUBO CU 6 DE CALDERA-CUBETA-2G-	
7	262164	TUBO CU 8 DA CALDAIA ¿ VAPORE DX	HOSE CU 8 FROM BOILER ¿ RH STEAM	TUBE CU 8 CHAUDIÈRE - VAPEUR DRT	SCHLAUCH CU 8 FÜR KESSEL ¿ DAMPF	TUBO CU 8 DE CALDERA-VAPOR DCHO-	
8	262223	TUBO FLEX L=150	FLEX HOSE L=150	TUBE FLEX L=150	FLEX-SCHLAUCH L=150	TUBO FLEX L=150	
9	262095	NIPPLO CILINDRICO 3/8M-M	CYLINDRICAL NIPPLE 3/8M-M	NIPPL CYLINDRIQUE 3/8M-M	NIPPEL ZYLINDRISCH 3/8M-M	NIPLE CILÍNDRICO 3/8M-M	
10	262129	TUBO FLEX L=60	FLEX HOSE L=60	TUBE FLEX L=60	FLEX-SCHLAUCH L=60	TUBO FLEX L=60	
11	262161	TUBO CU 8 DA SCAMBIATORE 2 ¿ CAL	HOSE CU 8 FROM EXCHANGER 2 ¿ BOI	TUBE CU 8 ÉCHANGEUR 2 - CHAUDIÈR	SCHLAUCH CU 8 FÜR WÄRMETAUSCHER	TUBO CU 8 DE INTERCAMBIADOR 2-CA	
12	262170	TUBO CU 6 DA MASSA ¿ CONTATORE V	HOSE CU 6 FROM GROUND ¿ VOLUMETR	TUBE CU 6 MASSE - COMPTEUR VOLUM	SCHLAUCH CU 6 FÜR MASSE ¿ VOLUME	TUBO CU 6 DE MASA-CONTADOR VOLUM	
13	262355	“TUBO RAME D.6 DA RACC.””T”” A RI”					
14	262160	TUBO CU 8 DA SCAMBIATORE ¿ ELETT	HOSE CU 8 FROM EXCHANGER ¿ SOLEN	TUBE CU 8 ÉCHANGEUR - ÉLECTROV.	SCHLAUCH CU 8 FÜR WÄRMETAUSCHER	TUBO CU 8 DE INTERCAMBIADOR-ELEC	
15	262505	TUBO RAME D.8 DA EV.3VIE A RID					
16	262506	TUBO RAME D.8 DA CONT.VOL. A S					
17	262175	TUBO CU 10 XTCI-PR GRP/SUP DAFLA	HOSE CU 10 PR GRP/SUP FROM FLANG	TUBE CU 10 GROUPE SUPÉRIEUR BRID	SCHLAUCH CU 10 -PR GRP/SUP MIT F	TUBO CU 10-PR GRP/SUP DEBRIDA	
18	262162	TUBO CU 8 DA SCAMBIATORE 1 ¿ CAL	HOSE CU 8 FROM EXCHANGER 1 ¿ BOI	TUBE CU 8 ÉCHANGEUR 1 - CHAUDIÈR	SCHLAUCH CU 8 FÜR WÄRMETAUSCHER	TUBO CU 8 DE INTERCAMBIADOR 1-CA	
19	262174	TUBO CU 10 XTCI-PR GRP/INF	HOSE CU 10 PR GRP/INF	TUBE CU 10 GROUPE INFÉRIEUR	SCHLAUCH CU 10 -PR GRP/INF	TUBO CU 10-PR GRP/INF	
20	262114	TUBO SILICONE 6X9	6X9 SILICONE HOSE	TUBE EN SILICONE 6X9	SILIKONSCHLAUCH 6X9	TUBO SILICONA 6X9	
21	262110	VALVOLA ESPANSIONE	EXPANSION VALVE	SOUPAPE EXPANSION	DROSSELVENTIL	VÁLVULA EXPANSIÓN	
22	262507	TUBO RAME D.8 DA CONT.VOL. A S					

© by GaggiaMilano, a company of EVOCA Group - GAGGIO MONTANO

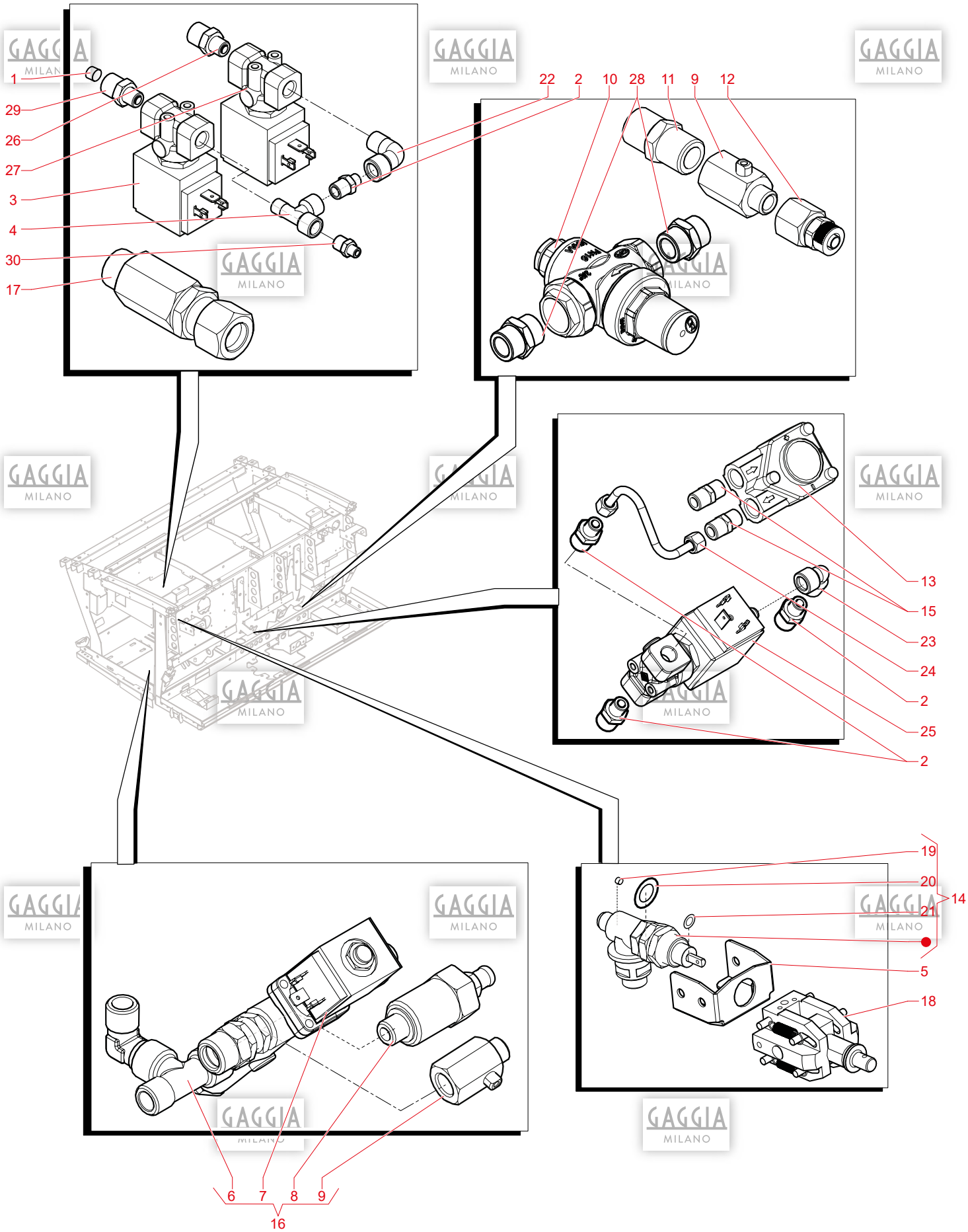
1
29
26
27
3
4
30
17
22
2
10
28
11
9
12
13
15
23
24
2
25
2
19
20
21
14
5
18
6
7
8
9
16

N.POSI	COD	I - DESCRIZIONE	UK - DESCRIPTION	F - DESCRIPTION	D - BEZEICHNUNG	E - DESCRIPCION	NOTE
1	262124	FILTRO X NIPPLO	NIPPLE FILTER	FILTRE POUR NIPPLE	FILTER FÜR NIPPEL	FILTRO X NIPLE	
2	262098	RIDUZIONE ES14 1/4-1/8 M-M CONIC	REDUCTION ES14 1/4-1/8 M-M CONIC	RÉDUCTION HEX.14 1/4-1/8 M-M CON	REDUZIERUNG ES14 1/4-1/8 M-M KON	REDUCCIÓN ES14 1/4-1/8 M-M CÓNIC	
3	262137	ELETTROV. 2VIE 230V 1/8	2-WAY 230V 1/8 SOLENOID VALVE	ÉLECTROV. 2VOIES 230V 1/8	MAGNETV. 2-WEGE 230V 1/8	ELECTROV. 2VÍAS 230V 1/8	
4	262089	“RACCORDO ““T”” 1/8 F-F-M”	T-SHAPED FITTING 1/8 F-F-M	“RACCORD EN ““T”” 1/8 F-F-M”	“VERSCHRAUBUNG ““T”” 1/8 F-F-M”	“RACOR ““T”” 1/8 H-H-M”	
5	262072	STAFFA RUBINETTO VAPORE	STEAM TAP BRACKET	SUPPORT ROBINET -DRTE-	HALTERUNG DAMPFHAHN	BRIDA GRIFO VAPOR	
6	262091	“RACCORDO ““T”” 3/8 F-F-M”	T-SHAPED FITTING 3/8 F-F-M	“RACCORD EN ““T”” 3/8 F-F-M”	“VERSCHRAUBUNG ““T”” 3/8 F-F-M”	“RACOR ““T”” 3/8 H-H-M”	
7	262136	ELETTROV. 2VIE MULTITENS.Ø1,5 BA	2-WAY SOL. VALVE MULTITENS. Ø1.5	ÉLECTROV. 2VOIES MULTITENS.Ø1,5	MAGNETV. 2-WEGE MEHRFACHSP. Ø1,5	ELECTROV. 2VÍAS MULTITENS.Ø1,5 B	
8	262224	VALVOLA ESPANSIONE	EXPANSION VALVE	SOUPAPE EXPANSION	DROSSELVENTIL	VÁLVULA EXPANSIÓN	
9	262084	RUBINETTO A SFERA MINI 1/4 M-F	MINI BALL TAP 1/4 M-F	ROBINET À BILLE MINI 1/4 M-F	KUGELHAHN MINI 1/4 M-F	GRIFO DE BOLA MINI 1/4 M-H	
10	262123	RIDUTTORE DI PRESSIONE 3/8G	PRESSURE REDUCER 3/8G	RÉDUCTEUR DE PRESSION 3/8G	DRUCKMINDERER 3/8G	REDUCTOR DE PRESIÓN 3/8G	
11	262094	NIPPLO 1/4 M-M CONICO	CONICAL NIPPLE 1/4 M-M	NIPPLE 1/4 M-M CONIQUE	NIPPEL 1/4 M-M KONISCH	NIPLE 1/4 M-M CÓNICO	
12	262093	RACCORDO DIRITTO 8-6 1/4 F	STRAIGHT FITTING 8-6 1/4 F	RACCORD DROIT 8-6 1/4 F	VERSCHRAUBUNG GERADE 8-6 1/4 F	RACOR RECTO 8-6 1/4 H	
13	262141	CONTATORE VOL. FM/C/L NICHEL	VOL. COUNTER FM/C/L NICKEL	COMPTEUR VOL. FM/C/L NICKEL	ZÄHLER VOL. FM/C/L NICKEL	CONTADOR VOL. FM/C/L NÍQUEL	
14	262202	RUBINETTO ACQUA/VAPORE	WATER/STEAM TAP	ROBINET EAU/VAPEUR	WASSER-/DAMPFHAHN	GRIFO AGUA/VAPOR	
15	262094	NIPPLO 1/4 M-M CONICO	CONICAL NIPPLE 1/4 M-M	NIPPLE 1/4 M-M CONIQUE	NIPPEL 1/4 M-M KONISCH	NIPLE 1/4 M-M CÓNICO	
16	262222	KIT MASSELLO DISTRIBUTORE	DISTRIBUTOR HARDWOOD KIT	KIT MASSIF DISTRIBUTEUR	SET MASSIV SPENDER	KIT BLOQUE DISTRIBUIDOR	
17	262109	VALVOLA NON RITORNO	CHECK VALVE	SOUPAPE DE NON RETOUR	RÜCKSCHLAGVENTIL	VÁLVULA ANTIRRETORNO	
18	262076	MECCANISMO A LEVA PER RUBINETTO	LEVER DEVICE FOR STEAM TAP	MÉCANISME À LEVIER POUR ROBINET	HEBELMECHANISMUS FÜR DAMPFHAHN	MECANISMO DE PALANCA PARA GRIFO	
19	262203	GUARNIZIONE STELO RUBINETTO	TAP ROD SEAL	JOINT TIGE ROBINET	STIELDICHTUNG HAHN	JUNTA VÁSTAGO GRIFO	
20	262204	GUARNIZIONE CORPO RUBINETTO	TAP BODY SEAL	JOINT CORPS ROBINET	DICHTUNG GEHÄUSE HAHN	JUNTA CUERPO GRIFO	
21	262205	GUARNIZIONE OR	OR SEAL	JOINT OR	DICHTUNG OR	JUNTA TÓRICA	
22	262357	“RACCORDO ““L”” 1/4 F-M”					
23	262330	RACCORDO L 1/8 F-F	FITTING L 1/8 F-F	RACCORD L 1/8 F-F	VERSCHRAUBUNG L 1/8 F-F	RACOR L 1/8 H-H	
24	262329	TUBO RAME C.VOLUM. EV.3VIE	3-WAY SOL.VALVE VOL.COUNT. COPPE	TUBE CUIVRE C.VOLUM. EV.3VOIES	KUPFERROHR C.VOLUM. EV.3-WEGE	TUBO COBRE C.VOLUM. EV.3VÍAS	
25	262331	EV 3VIE - 1/8 230V	3-WAY SOL.VALVE - 1/8 230V	EV 3VOIES - 1/8 230V	EV 3-WEGE - 1/8 230V	EV 3VÍAS - 1/8 230V	
26	262094	NIPPLO 1/4 M-M CONICO	CONICAL NIPPLE 1/4 M-M	NIPPLE 1/4 M-M CONIQUE	NIPPEL 1/4 M-M KONISCH	NIPLE 1/4 M-M CÓNICO	
27	262356	EV.2VIE N.C. 1/4 11W 24V					
28	262095	NIPPLO CILINDRICO 3/8M-M	CYLINDRICAL NIPPLE 3/8M-M	NIPPL CYLINDRIQUE 3/8M-M	NIPPEL ZYLINDRISCH 3/8M-M	NIPLE CILÍNDRICO 3/8M-M	
29	262508	RACCORDO RIDUTTORE					
30	262509	RACCORDO RIDUTTORE					

© by GaggiaMilano, a company of EVOCA Group - GAGGIO MONTANO

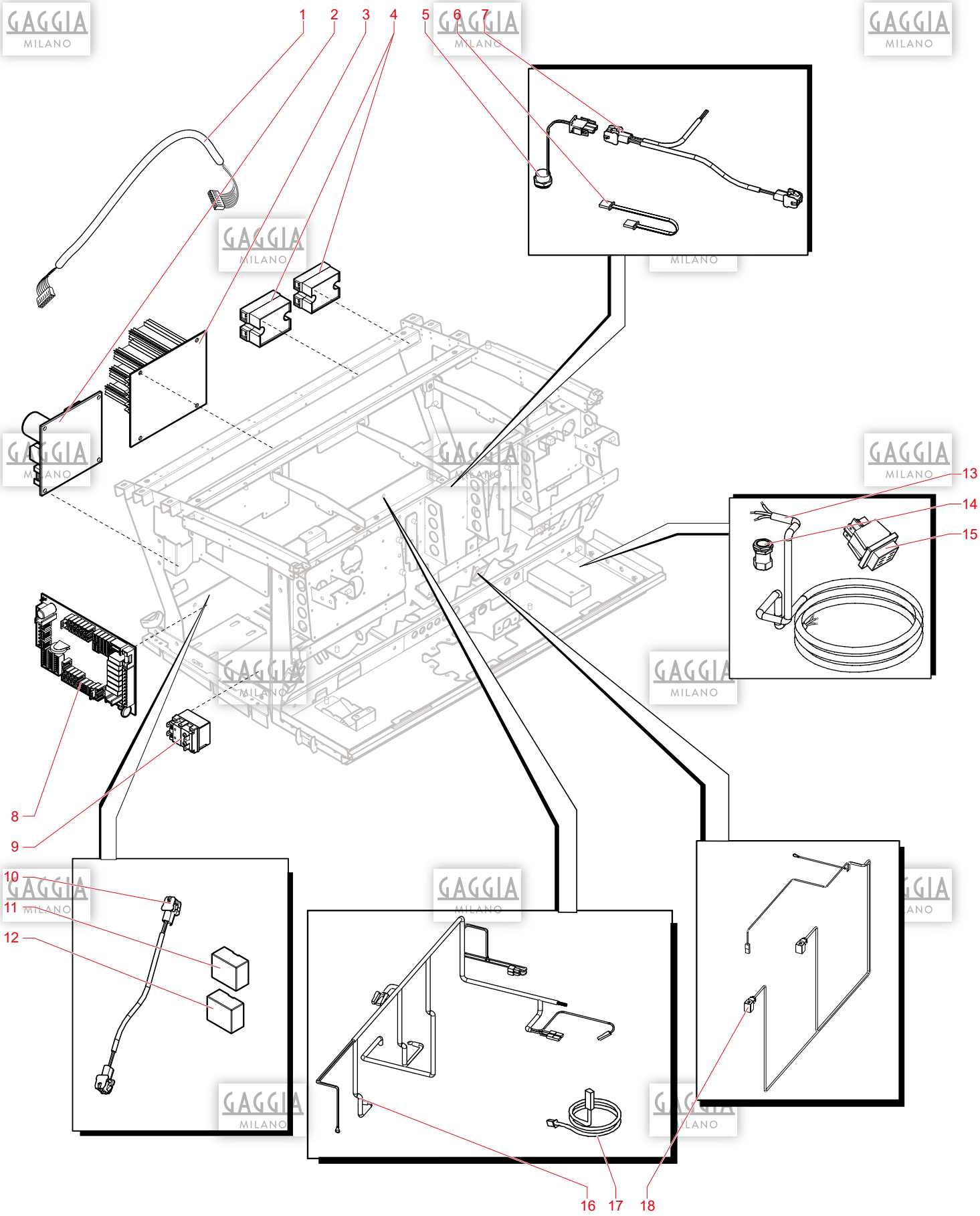
1
2
3
4
5
6
7
8
9
10
11
12
13
14
15
16
17
18

N.POSI	COD	I - DESCRIZIONE	UK - DESCRIPTION	F - DESCRIPTION	D - BEZEICHNUNG	E - DESCRIPCION	NOTE
1	262142	CAVO COLLEG.PULS.BT L=1100 6V C	KEY CONN. WIRE BT L=1100 6V CLOC	CÂBLE BRANCH.TOUCHE BT L=1100 6V	VERBINDUNGSKABEL DRUCKTASTENL.BT	CABLE CONEX.BOT.BT L=1100 6V CLO	
2	262140	ALIM.110W PER CENTRAL. 2/3G.	POW.SUP.110W CONT.UNIT 2/3G.	ALIM.110W POUR CENTRAL. 2/3G.	STOMVERSORG. 110W FÜR STEUERGERÄ	ALIM.110W PER CENTRAL. 2//3G.	
3	262138	CENTR.ESPANS. 2/3G.	EXPANS.CON.UNIT 2/3G.	CENTR.EXPANS. 2/3G.	CENTR.ESPANS. 2/3G.	CENTR.EXPANS. 2/3G.	
4	262133	RELE ST 50A BASSA TENS RM1A60D50	RELAY ST 50A LOW TENS RM1A60D50	RELAIS ST 50A BASSE TENS RM1A60D	RELAIS ST 50A NIEDERSPANNUNG RM1	RELÉ ST 50A BAJA TENS RM1A60D50	
5	~~262147~~	FARETTO LUCE LED 5000K	LED SPOTLIGHT 5000 K	SPOT LUMIÈRE À LED 5000K	LED-STRAHLER 5000K	FARO LUZ LED 5000K	
6	262143	CAVO COLLEG.PULS.BT L=1100 4V M/	KEY CONN. WIRE BT L=1100 4V M/I	CÂBLE BRANCH.TOUCHE BT L=1100 4V	VERBINDUNGSKABEL DRUCKTASTENL.BT	CABLE CONEX.BOT.BT L=1100 4V M/I	
7	262154	CABLAGGIO FARETTI LED 12V	SPOTLIGHT WIRING LED 12V	CÂBLAGE SPOTS LED 12V	VERKABELUNG STRAHLER LED 12V	CABLEADO FAROS LED 12V	
8	262139	CENTRALINA 2/3G.	CONTROL UNIT 2/3G.	CENTRALE 2/3G.	STEUERGERÄT 2/3G.	CENTRALITA 2/3G.	
9	262134	TERMOSTATO DPL MR TF 155C	THERMOSTAT DPL MR TF 155C	THERMOSTAT DPL MR TF 155C	THERMOSTAT DPL MR TF 155C	TERMOSTATO DPL MR TF 155C	
10	262153	CABLAGGIO STRISCIA LED 12V - C.N	LED STRIP WIRING 12V - C.NOVA	CÂBLAGE BANDE LED 12V - C.NOVA	VERKABELUNG LED-LINIE 12V - C.NO	CABLEADO TIRA LED 12V - C.NOVA	
11	262148	ALIMENTATORE LED 12V-230V-UL	12V-230V-UL LED POWER SUPPLY	ALIMENTATEUR LED 12V-230V-UL	STROMVERSORGUNG LED 12V-230V-UL	ALIMENTADOR LED 12V-230V-UL	
12	262149	ALIMENTATORE 6W-350MA X FARETTO	POWER SUPPLY 6W-350MA FOR LED SP	ALIMENTATEUR 6W-350MA X SPOT À L	STROMVERSORGUNG 6W-350MA X LED-S	ALIMENTADOR 6W-350MA X FARO LED	
13	262150	CAVO ALIM. NPI07 VV-F 5G4 L=250	POWER SUPPLY CABLE NPI07 VV-F 5G	CÂBLE ALIM. NPI07 VV-F 5G4 L=25	STROMKABEL NPI07 VV-F 5G4 L=250	CABLE ALIM. NPI07 VV-F 5G4 L=25	
14	262119	PRESSACAVO NERO	BLACK CABLE GLAND	PRESSE-CÂBLE NOIR	KABELSCHELLE SCHWARZ	PRENSACABLES NEGRO	
15	262132	INTERR. Q 0-I ROSSO (PROT)	RED SWITCH Q 0-I (PROT)	INTERR. Q 0-I ROUGE (PROT)	SCHALTER Q 0-I ROT (PROT)	INTERR. Q 0-I ROJO (PROT)	
16	262152	CABLAGGIO EV. 2 GR.	WIRING PUL-ELE 2GR LAVIT	CÂBLAGE BOUT-ÉLE 2GR LAVIT	VERKABELUNG PUL-ELE 2GR LAVIT	CABLEADO BOT-ELE 2GR LAVIT	
17	262144	CAVETTO SONDA L.1200 XTCI (TERMO	PROBE WIRE L.1200 XTCI (TERMOPID	CÂBLE SONDE L.1200 XTCI (TERMOPI	KABEL SONDE L.1200 (TERMOPID)	CABLE SONDA L.1200 (TERMOPID)	
18	262145	CAVETTO+CUF DOS.VOL. L.1115	WIRE+CUF VOL.DOS. L.1115	CÂBLE + COIFFE DOS.VOL. L.1115	KABEL+DECK DOS.VOL. L.1115	CABLE+FUELLE DOS.VOL. L.1115	

© by GaggiaMilano, a company of EVOCA Group - GAGGIO MONTANO

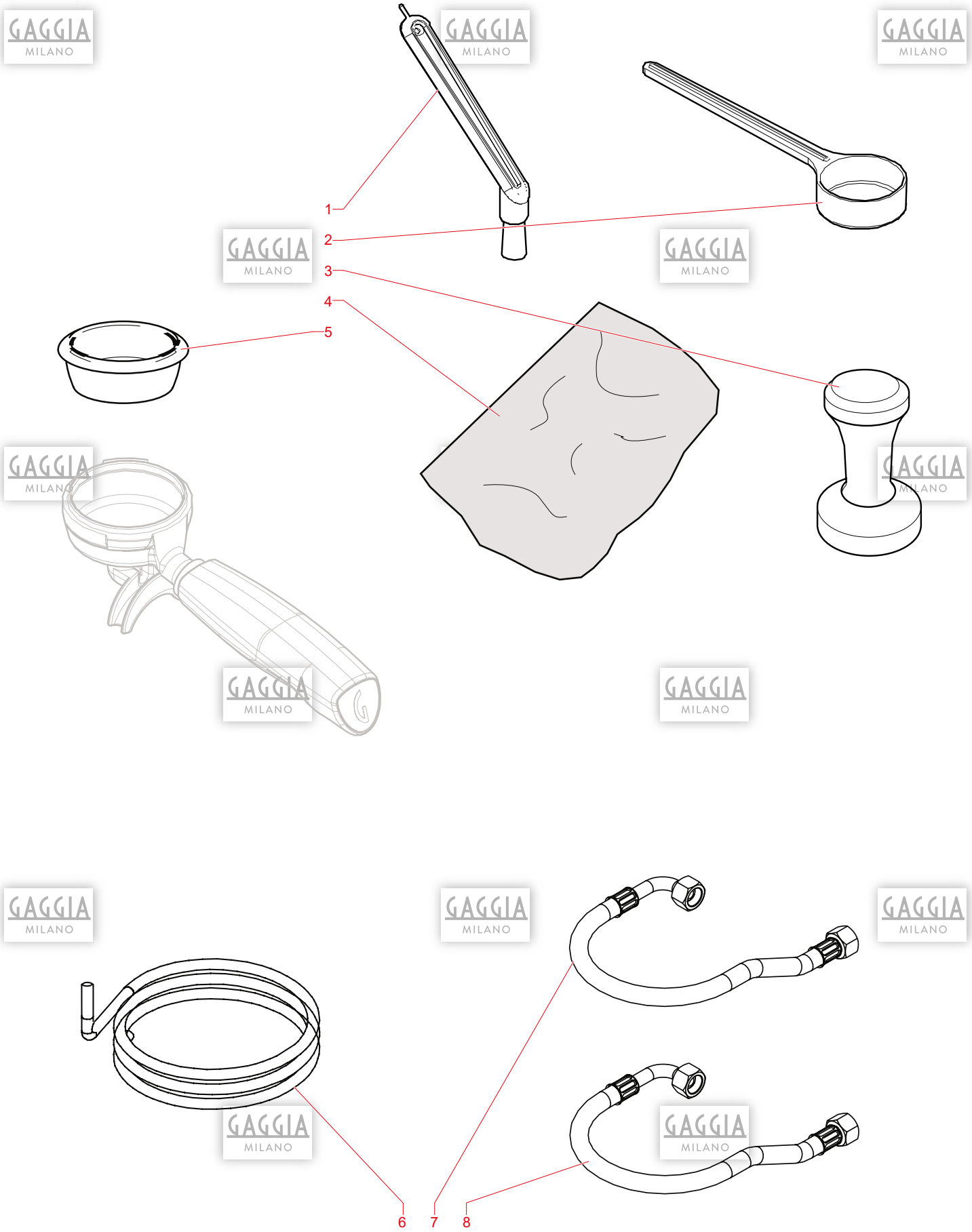
1
2
3
4
5
6
7
8

N.POSI	COD	I - DESCRIZIONE	UK - DESCRIPTION	F - DESCRIPTION	D - BEZEICHNUNG	E - DESCRIPCION	NOTE
1	262217	SPAZZOLINO	BRUSH	GOUPILLON	BÜRSTE	CEPILLO	
2	262215	MISURINO ACCIAIO	STEEL MEASURING CUP	MESUREUR ACIER	MESSBECHER AUS STAHL	MEDIDOR ACERO	
3	262216	PRESSINO PROFESSIONAL	PROFESSIONAL TAMPER	PRESSEUR PROFESSIONNEL	PROFESSIONELLER TAMPER	PRESIONADOR PROFESSIONAL	
4	262214	PANNO	CLOTH	CHIFFON	TUCH	PAÑO	
5	262221	FILTRO CIECO	BLIND FILTER	FILTRE AVEUGLE	BLINDFILTER	FILTRO CIEGO	
6	262218	TUBO SCARICO D.14 RINFORZATO	REINFORCED DISCHARGE HOSE D.14	TUBE ÉVACUATION D.14 RENFORCÉ	SCHLAUCH ABLAUF D.14 VERSTÄRKT	TUBO DESCARGA D.14 REFORZADO	
7	262128	TUBO FLEX L=80	FLEX HOSE L=80	TUBE FLEX L=80	FLEX-SCHLAUCH L=80	TUBO FLEX L=80	
8	262223	TUBO FLEX L=150	FLEX HOSE L=150	TUBE FLEX L=150	FLEX-SCHLAUCH L=150	TUBO FLEX L=150	

© by GaggiaMilano, a company of EVOCA Group - GAGGIO MONTANO

Il Costruttore si riserva il diritto di modificare, senza preavviso, le caratteristichedelle apparecchiature presentate in questa pubblicazione; declina inoltre ogni responsabilitàper le eventuali inesattezze imputabili ad errori di stampa e/o trascrizione contenute nella stessa.
Le istruzioni, i disegni, le tabelle e le informazioni in genere contenute nel presente fascicolo sono di natura riservata e non possono essere riprodotte ne completamente ne parzialmente od essere comunicate a terzi senza l'autorizzazione scritta del Costruttore che ne ha la proprietà esclusiva.

The manufacturer reserves the right to modify, without prior notice, the characteristicsof the equipment described in this publication; and further declines to accept any responsibility for any inaccuracies contained in this publication which can be ascribed to printing and/or transcriptionerrors.
All instructions, drawings, tables and information contained in this publication are confidentialand can neither be reproduced, completely or in part, nor be trasmitted to third parties without the written permit of the Manufacturer, who has the sole ownership.

Le fabricant se réserve le droit de modifier, sans préavis, les caractéristiques des appareils présentes dans cette publication; en outre, elle decline toute responsabilité pour d'éventuelles inexactitudes imputables à des erreurs d'impression et/ou de transcription.
Tous droits de reproduction, complète ou partielle, des instructions, des dessins, des tableaux et de toutes les informations contenues dans cette publication sont réserves. Aucune communication à un tiers ne peut être faite sans une autorisation par écrit du Constructeur qui en a la propriété exclusive.

Der Hersteller behält sich das Recht vor, die Eigenschaften der hier beschriebenen Geräte ohne Voranzeige zu ändern und lehnt gleichzeitig jede Verantwortung für mögliche Unrichtigkeiten ab, die auf Druckfehler oder Abschreibfehler zurückzuführen sind.
Alle Anweisungen, Zeichnungen, Tabellen und Informationen, die im allgemeinen im vorliegenden Band enthalten sind, müssen als vertraulich betrachtet werden und können weder teilweise noch vollständig reproduziert bzw an Dritte ohne die schriftliche Ermächtigung des Herstellersweitergegeben werden, der das Alleineigentumbesitzt.

El Constructorse reserva el derecho de modificar, sin previo aviso, las características de los aparatos presentados en esta publicación; además declina toda responsabilidadpor los eventuales inexactitudes imputables a errores de imprenta y/o transcripción contenidos en la misma.
Las introducciones, los dibujos, las tablas y las informacionesen general contenidos en este fascículo son de tipo reservado y no se pueden reproducir, completamente o en parte, ni comunicar a terceros si la autorizacíon escrita del Fabricante, el cual tiene la propiedad exclusiva.

EDITION 2019-03 CODE: C0113X00

PER APPROVAZIONE

Il Responsabile

SaGa Coffee S.p.A.

Sede in: Località Casona 1066
40041 Gaggio Montano (BO) Italia
Web: http://www.evocagroup.com/

Telefono: +39 0534 7741
Fax: +39 0534 774808
R.E.A. BO-336613